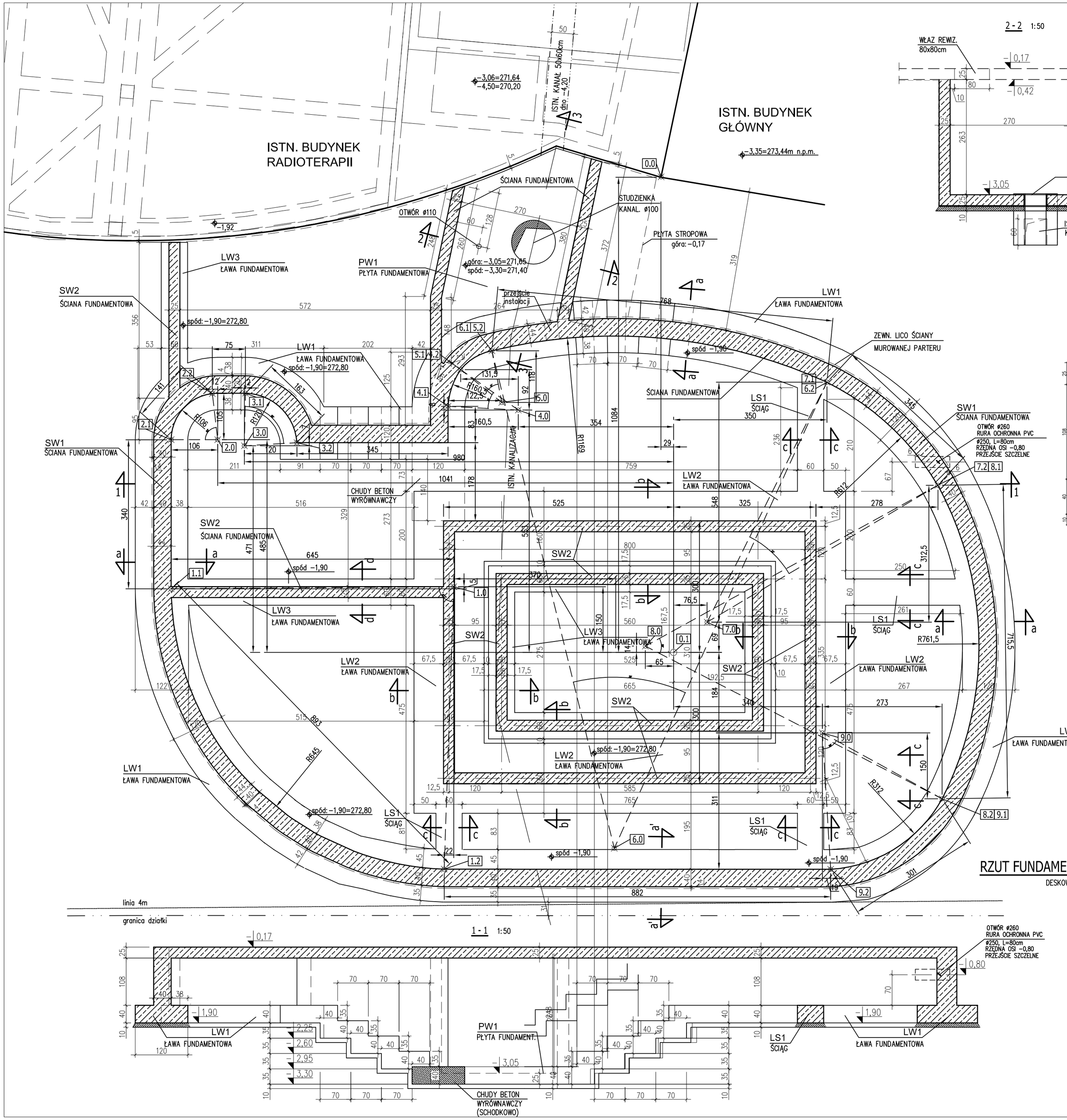

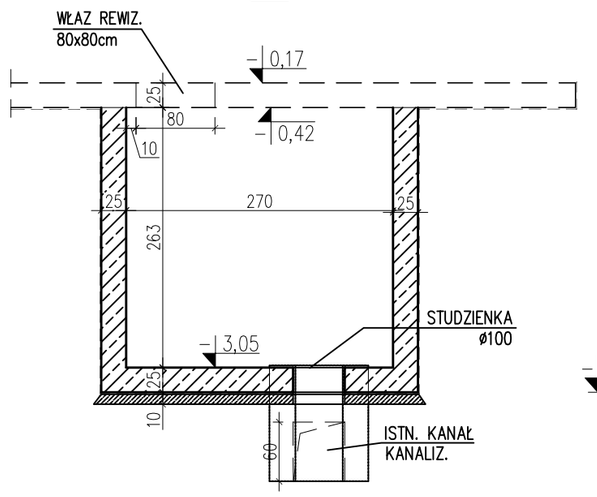

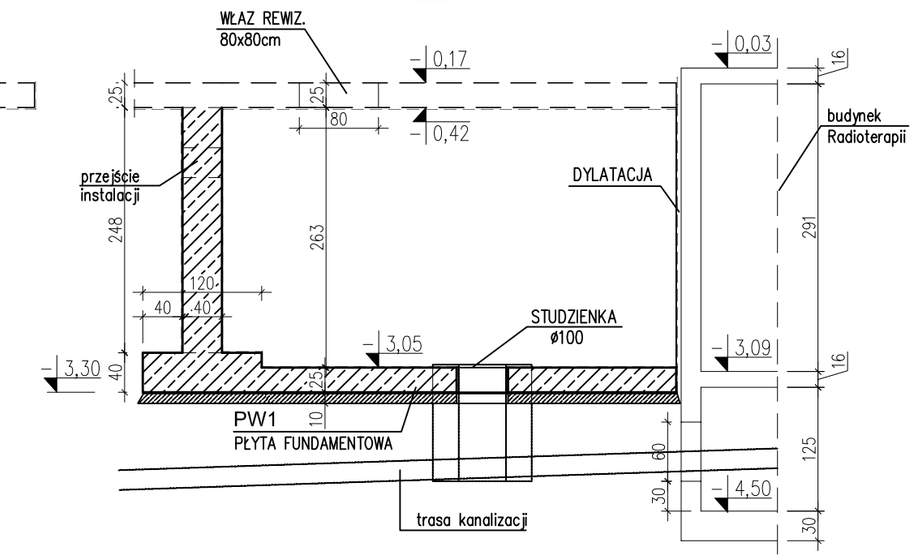

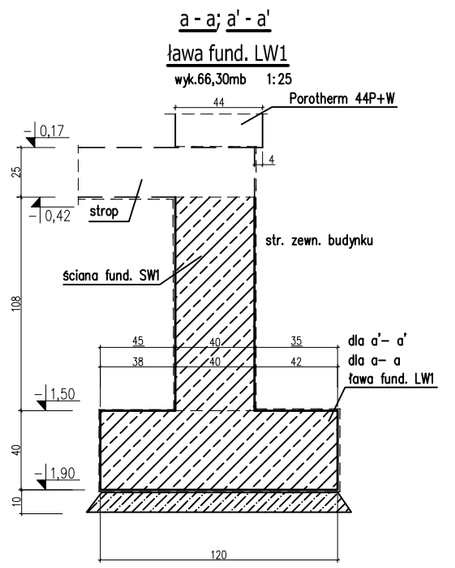

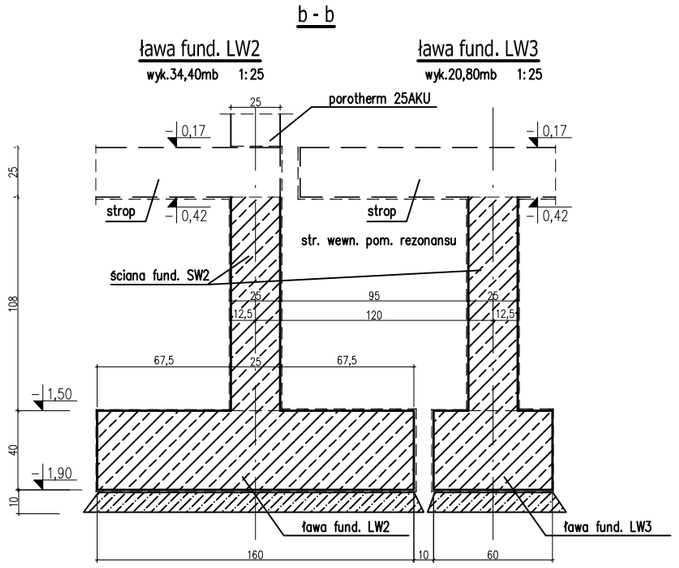

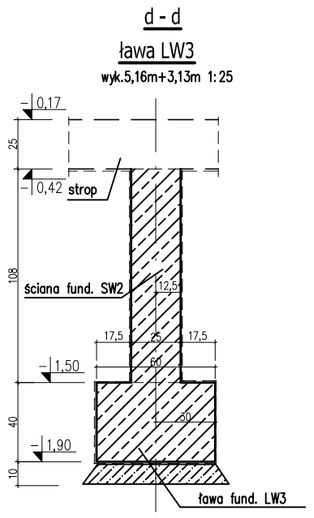

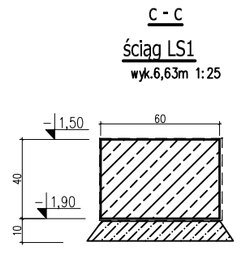

Przebicia instalacyjne sprawdzić z proj. Instalacji.
Wymiary w cm.
Beton C20/25.
Stal AIIIN.
RYSUNEK ZASTĘPUJE RYS. NR K-01

inwestor: SZPITAL im. St. LESZCZYŃSKIEGO ul. Raciborska 26 40-074 Katowice	branża: KONSTRUKCJA
temat: ROZBUDOWA BUDYNKU RADIOTERAPII DLA POTRZEB PRACOWNI REZONANSU MAGNETYCZNEGO SZPITALA IM. LESZCZYŃSKIEGO W KATOWICACH	faza opracowania: PBW; symbol: 395/04/2011
treść: FUNDAMENTY - deskowanie	skala: 1:50; 1:25

projektował:	nr. uprawnień:	podpis:	data:
mgr inż. A. Szydłowski	23/84 UW K-ce		czerwiec 2011
opracował: mgr inż. E. Pawlas-Mazur	nr. uprawnień: –	podpis:	nr rysunku: K-01a
sprawdził: mgr inż. H. Lipska	nr. uprawnień: 387/89UW K-ce	podpis:	

Pracownia Projektowo- Wdrożeniowa
SABUD
40-159 Katowice ul. Jesionowa 9a
43-300 Bielsko-Biała ul.Małkowskiego 9f/2
Tel/fax: 032.259 94 78 Tel: 033.813 83 88 e-mail: biuro.sabud@gmail.com

PROJEKT CHRONIONY PRAWEM AUTORSKIM, USTAWA z dn.04.02.1994, DZ.U.NR80 z 2000r., poz.904, WRAZ Z PÓŹNIEJSZYMI ZMIANAMI. ROZPOWSZECHNIANIE I POWIELANIE NINIEJSZEJ DOKUMENTACJI BEZ ZGODY AUTORA JEST ZABRONIONE.